DIALux

Teren 1

Plan sytuacyjny opraw

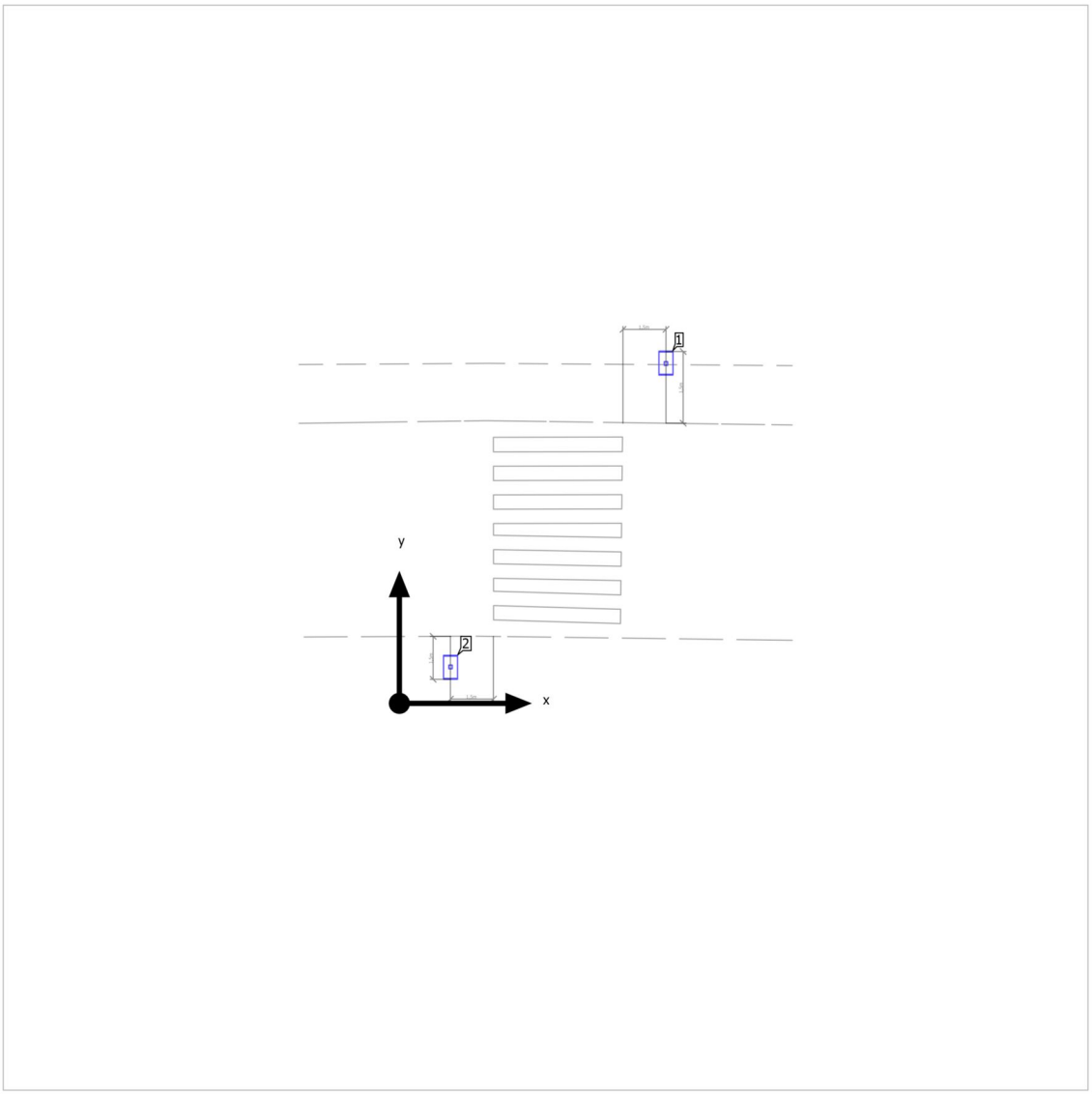

Teren 1

Plan sytuacyjny opraw

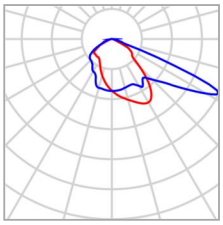

Producent	ROSA	P	79.0 W
Numer artykułu	2223135/6/P2/10kV	Φ_{Oprawa}	10298 lm
Nazwa artykułu	CUDDLE II LED REG 72 5000K P2		
Wyposażenie	1x 24xHP3535 72 5000K		

Pojedyncze oprawy

X	Y	Wysokość montażu	Oprawa
9.303 m	11.885 m	6.000 m	1
1.785 m	1.244 m	6.000 m	2

DIALux

Teren 1

Lista opraw

Φ_{razem}	P_{razem}	Skuteczność świetlna
20596 lm	158.0 W	130.4 lm/W

Szt.	Producent	Numer artykułu	Nazwa artykułu	P	Φ	Skuteczność świetlna
2	ROSA	2223135/6/P2/10kV	CUDDLE II LED REG 72 5000K P2	79.0 W	10298 lm	130.4 lm/W

Teren 1 (Scena świetlna 1)

Obiekty obliczeniowe

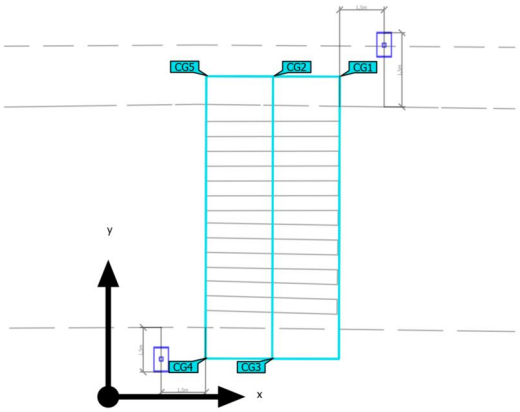

Teren 1 (Scena świetlna 1)

Obiekty obliczeniowe

Powierzchnie obliczeniowe

Właściwości	Ē	$E_{min.}$	E_{maks}	U_o (g_1)	g_2	Indeks
pl. pozioma Poziome natężenie oświetlenia Wysokość: 0.000 m	70.7 lx	40.0 lx	98.8 lx	0.57	0.40	CG1
pl. pionowa 1 Prostopadłe natężenia oświetlenia Wysokość: 1.000 m	41.6 lx	25.2 lx	56.4 lx	0.61	0.45	CG2
pl. pionowa 2 Prostopadłe natężenia oświetlenia Wysokość: 1.000 m	38.9 lx	23.5 lx	56.3 lx	0.60	0.42	CG3
pl. punktów kontrolnych Pionowe natężenie oświetlenia Rotacja: 0.0°, Wysokość: 1.000 m	18.9 lx	10.3 lx	39.5 lx	0.54	0.26	CG4
pl. punktów kontrolnych Pionowe natężenie oświetlenia Rotacja: 180.0°, Wysokość: 1.000 m	20.5 lx	11.7 lx	42.5 lx	0.57	0.28	CG5

Profil użytkowania: Ustawienie wstępne DIALux (5.1.4 Standard (obszar ruchu na zewnątrz))

Teren 1 (Scena świetlna 1)

pl. pozioma

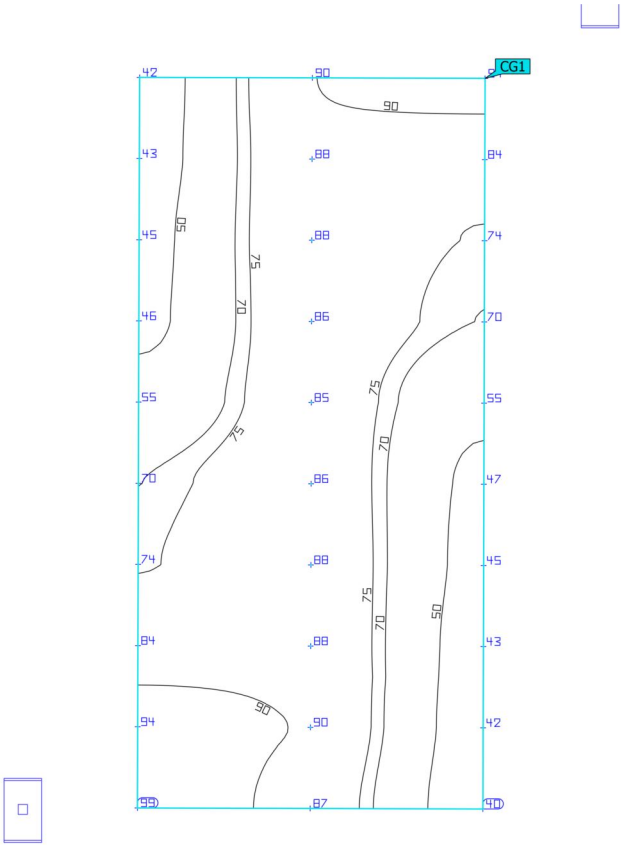

Właściwości	Ē	$E_{min.}$	E_{maks}	U_o (g_1)	g_2	Indeks
pl. pozioma Poziome natężenie oświetlenia Wysokość: 0.000 m	70.7 lx	40.0 lx	98.8 lx	0.57	0.40	CG1

Profil użytkowania: Ustawienie wstępne DIALux (5.1.4 Standard (obszar ruchu na zewnątrz))

Teren 1 (Scena świetlna 1)

pl. pionowa 1

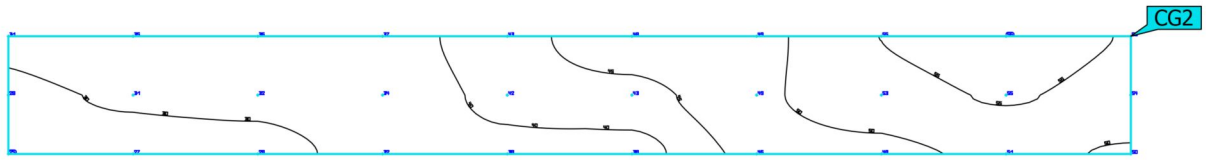

Właściwości	Ē	$E_{min.}$	E_{maks}	U_o (g_1)	g_2	Indeks
pl. pionowa 1 Prostopadłe natężenia oświetlenia Wysokość: 1.000 m	41.6 lx	25.2 lx	56.4 lx	0.61	0.45	CG2

Profil użytkowania: Ustawienie wstępne DIALux (5.1.4 Standard (obszar ruchu na zewnątrz))

Teren 1 (Scena świetlna 1)

pl. pionowa 2

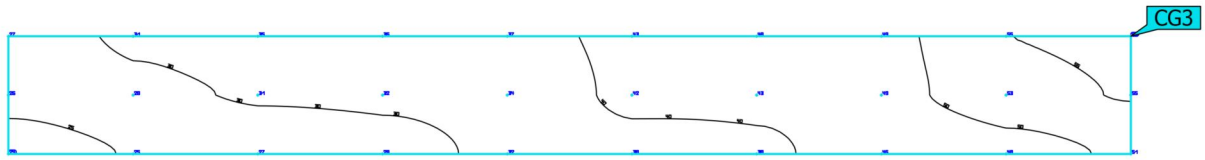

Właściwości	Ē	$E_{min.}$	E_{maks}	U_o (g_1)	g_2	Indeks
pl. pionowa 2 Prostopadłe natężenia oświetlenia Wysokość: 1.000 m	38.9 lx	23.5 lx	56.3 lx	0.60	0.42	CG3

Profil użytkowania: Ustawienie wstępne DIALux (5.1.4 Standard (obszar ruchu na zewnątrz))

Teren 1 (Scena świetlna 1)

pl. punktów kontrolnych

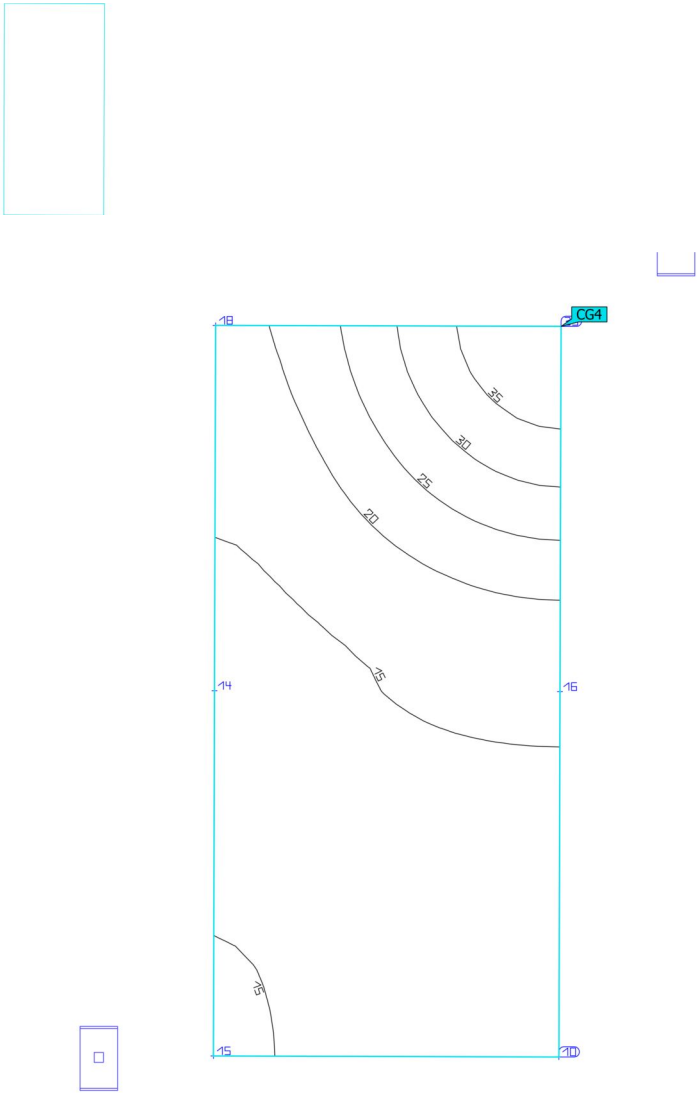

Właściwości	Ē	$E_{min.}$	E_{maks}	U_o (g_1)	g_2	Indeks
pl. punktów kontrolnych Pionowe natężenie oświetlenia Rotacja: 0.0°, Wysokość: 1.000 m	18.9 lx	10.3 lx	39.5 lx	0.54	0.26	CG4

Profil użytkowania: Ustawienie wstępne DIALux (5.1.4 Standard (obszar ruchu na zewnątrz))

Teren 1 (Scena świetlna 1)

pl. punktów kontrolnych

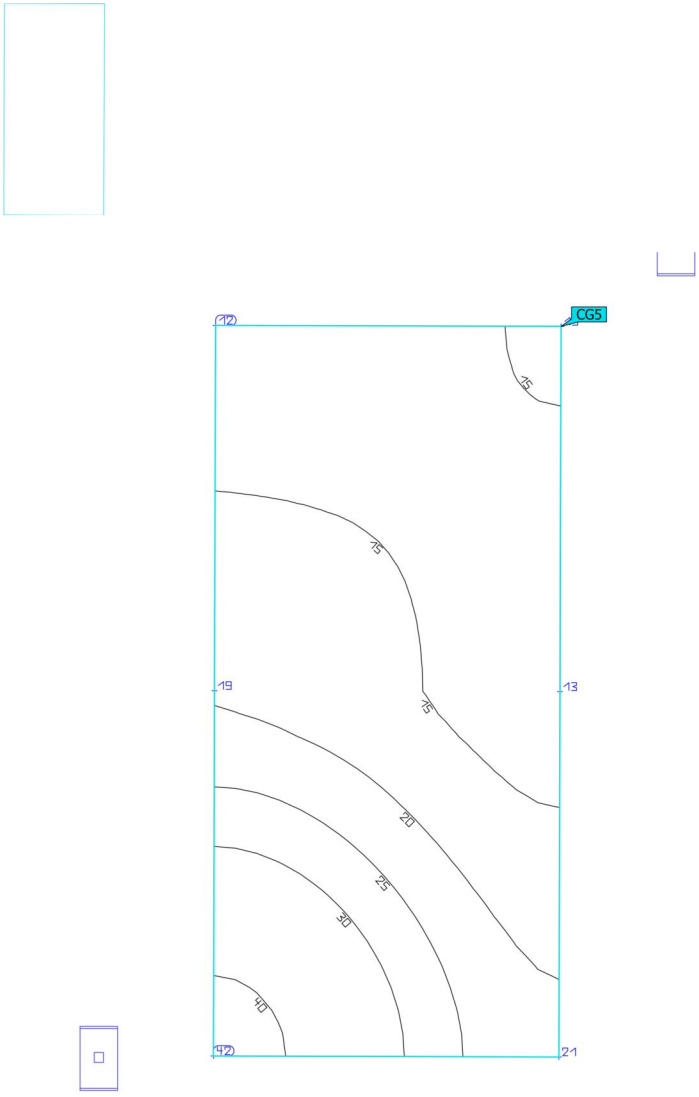

Właściwości	Ē	$E_{min.}$	E_{maks}	U_o (g_1)	g_2	Indeks
pl. punktów kontrolnych Pionowe natężenie oświetlenia Rotacja: 180.0°, Wysokość: 1.000 m	20.5 lx	11.7 lx	42.5 lx	0.57	0.28	CG5

Profil użytkowania: Ustawienie wstępne DIALux (5.1.4 Standard (obszar ruchu na zewnątrz))